FICHA TÉCNICA

Modelo 2024 2628

HINO
A Toyota Group Company

Escanea este código con la cámara de tu smartphone.

#1 HINO
TRABAJAMOS PARA SER
#1 EN SERVICIO

Serie 500

	Modelo **2628** Suspensión Mecánica	Modelo **2628 AIR** Suspensión Neumática
Motor	Modelo: Hino / J08E-WA Desplazamiento: 7.684 L Potencia: 276 hp @ 2,500 rpm Torque: 651 lb-pie @ 1,500 rpm Diésel, 6 cilindros, 24 válvulas, turbocargado y post enfriado. Inyección por riel común Norma de emisiones EURO V (Sistemas DOC + SCR).	
Peso Bruto Vehicular	26,000 kg	
Capacidad de Ejes	(Delantero) 7,000 kg (Trasero) 20,000 kg	
Embrague	Disco sencillo, 380 mm de diámetro. Hidráulico - Neumático (ajustable).	
Freno de Servicio	Full aire, leva en "S", circuito dual, tambor en todas ruedas, autoajustables / Sistema ABS	
Freno de Estacionamiento	Tipo resorte accionado por aire, en cámaras de los ejes traseros.	
Suspensión Delantera	Muelles semi elípticos reforzados con amortiguadores de doble acción.	
Suspensión Trasera	Muelles semi elípticos reforzados.	Suspensión neumática con control electrónico de altura, amortiguadores de doble acción.
Neumáticos	En eje denlantero: 295/80R22.5 – 152/148. En ejes traseros: 11R22.5 - 16PR	
Transmisión	HINO / M009 / Mecánica manual de 9 velocidades Relación 14.056 - 1.000	
Seguridad y Confort	Equipado de Línea: Certificación ECE29 para cabina, control de crucero, alarma de reversa, aire acondicionado, display de multi información en panel de instrumentos. Bolsa de aire para conductor.	

Longitud del chasis	6X2	6X4	6X2	6X4
Peso del chasis con cabina	7,195 kg	7,595 kg	6,925 kg	7,300 kg
Carga sobre el chasis	18,805 kg	18,405 kg	19,075 kg	18,700 kg
Eje Trasero (Relación)	4.300	4.625	4.300	4.625
Tanque combustible	390 L			
Velocidad Máxima	119 km/h	111 km/h	119 km/h	111 km/h
Habilidad de pendiente Máx.	40.0 %	44.2 %	40.4 %	44.2 %
Tanque de Urea	59 L			
Sistema Eléctrico	Tensión – Capacidad: 24 Volts - 60 A Baterías: Conexión en serie, 120 A.h			

Aviso Legal:
Hino Motors Sales México S.A. de C.V., no será responsable por ningún motivo sobre cualquier contenido de este documento por ser sólo de carácter informativo y se reserva el derecho de modificar cualquier detalle de las especificaciones y equipamientos contenidos en esta ficha técnica sin previo aviso.
Este documento está basado en la información técnica más actualizada por parte del fabricante al momento de su elaboración, por lo que será importante que consulte con su distribuidor autorizado Hino: la disponibilidad en especificaciones, color, características de diseño, equipamiento y opciones de nuestras unidades, previo a la aceptación de la propuesta mercantil y orden de pedido.
Hino Motors Sales México se reserva el derecho de modificar el contenido de ésta ficha técnica sin ningún tipo de notificación. Aplica a año modelo 2024 en adelante. **Actualizado a Enero 2023.**

Para más información consulta www.hino.com.mx

HINO
A Toyota Group Company

Dimensiones

Versión **6X2**

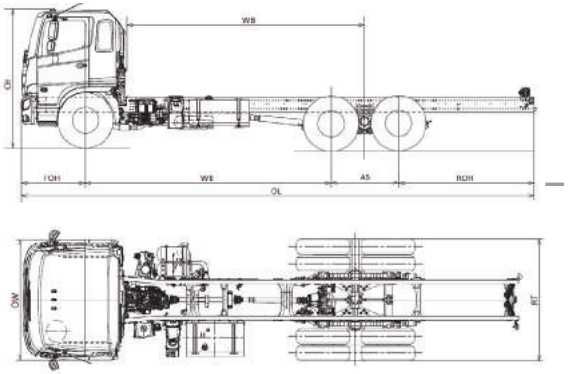

Versión **6X4**

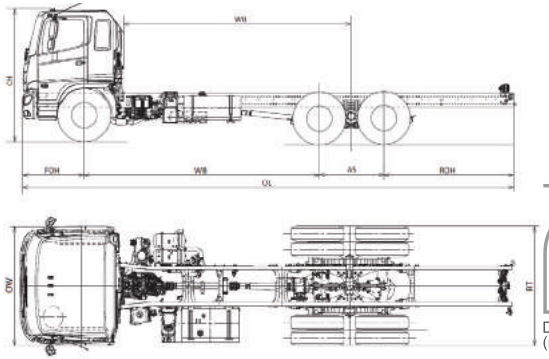

Dimensiones (mm)

Modelo **2628**

Versión	FOH	WB	AS	ROH	OL	CA	CH	TR	OW
T (6X2/ 6X4)	1,280	5,605	1,350	2,725	10,285	4,770	2,755	2,455	2,490

Modelo **2628 AIR**

Versión	FOH	WB	AS	ROH	OL	CA	CH	TR	OW
T (6X2/ 6X4)	1,280	5,605	1,340	2,720	10,285	4,780	2,755	2,453	2,490