FICHA TÉCNICA

Modelo 2024 **1828**

5ta Rueda

HINO

A Toyota Group Company

Escanea este código con la cámara de tu smartphone.

#1 HINO

TRABAJAMOS PARA SER

#1 EN SERVICIO

Serie 500

Modelo **1828 5ta Rueda**

Motor	Modelo: Hino / J08E-WA Desplazamiento: 7.684 L Potencia: 276 hp @ 2,500 rpm Torque: 651 lb-pie @ 1,500 rpm Diésel, 6 cilindros, 24 válvulas, turbocargado y post enfriado. Inyección por riel común. Norma de emisiones EURO V (Sistemas DOC + SCR).
Peso Bruto Vehicular Peso Bruto Combinado	16,500 kg 32,000 kg
Capacidad de Ejes	(Delantero) 7,000 kg (Trasero) 11,500 kg
Embrague	Disco sencillo, 380 mm de diámetro. Hidráulico - Neumático (ajustable).
Freno de Servicio	Full aire, leva en "S", circuito dual, tambor en todas ruedas, autoajustables / Sistema ABS / Asistencia ES Start (arranque en pendientes).
Freno de Estacionamiento	Tipo resorte accionado por aire, en cámaras del eje trasero.
Suspensión Delantera	Muelles semi elípticos reforzados con amortiguadores de doble acción.
Suspensión Trasera	Suspensión neumática con control mecánico de altura y amortiguadores de doble acción.
Neumáticos	295/80R22.5 - 152/148 Neumático de refacción incluido.
Transmisión	HINO / M009 / Mecánica de 9 velocidades 14.056 - 1.000
Seguridad y Confort	Equipado de Línea: Certificación ECE29 para cabina, control de crucero, alarma de reversa, aire acondicionado, display de multi información en panel de instrumentos, asiento del chofer con suspensión neumática y deflector de aire sobre cabina. Bolsa de aire para conductor.

Versión	F – 5ta Rueda
Peso del chasis con cabina	5,640 kg
Carga Máxima sobre el Acoplador	9,500 kg
Eje Trasero (Relación)	4.300
Tanque combustible	280 L
Velocidad Máxima	120 km/h
Habilidad de pendiente Máx.	60.0%
Tanque de Urea	59 L
Sistema Eléctrico	Tensión - Capacidad: 24 Volts - 60 A (incluye convertidor a 12 V) Baterías: Conexión en serie, 120 A. h

Aviso Legal:
Hino Motors Sales México S.A. de C.V., no será responsable por ningún motivo sobre cualquier contenido de este documento por ser sólo de carácter informativo y se reserva el derecho de modificar cualquier detalle de las especificaciones y equipamientos contenidos en esta ficha técnica sin previo aviso.
Este documento está basado en la información técnica más actualizada por parte del fabricante al momento de su elaboración, por lo que será importante que consulte con su distribuidor autorizado Hino: la disponibilidad en especificaciones, color, características de diseño, equipamiento y opciones de nuestras unidades, previo a la aceptación de la propuesta mercantil y orden de pedido.
Hino Motors Sales México se reserva el derecho de modificar el contenido de ésta ficha técnica sin ningún tipo de notificación. Aplica a año modelo 2024 en adelante. **Actualizado a Enero 2023.**

Para más información consulta www.hino.com.mx

HINO
A Toyota Group Company

Dimensiones

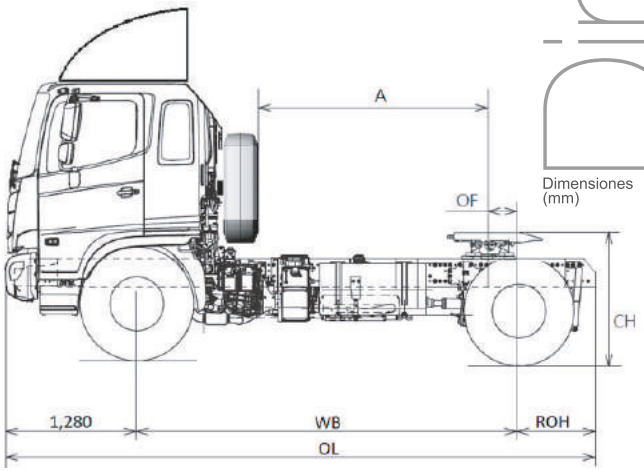

Dimensiones (mm)

Modelo **1828 5ta Rueda**

Versión	WB	OL	A	ROH	OF	CH
F	3,730	5,910	2,000	900	560	1,240